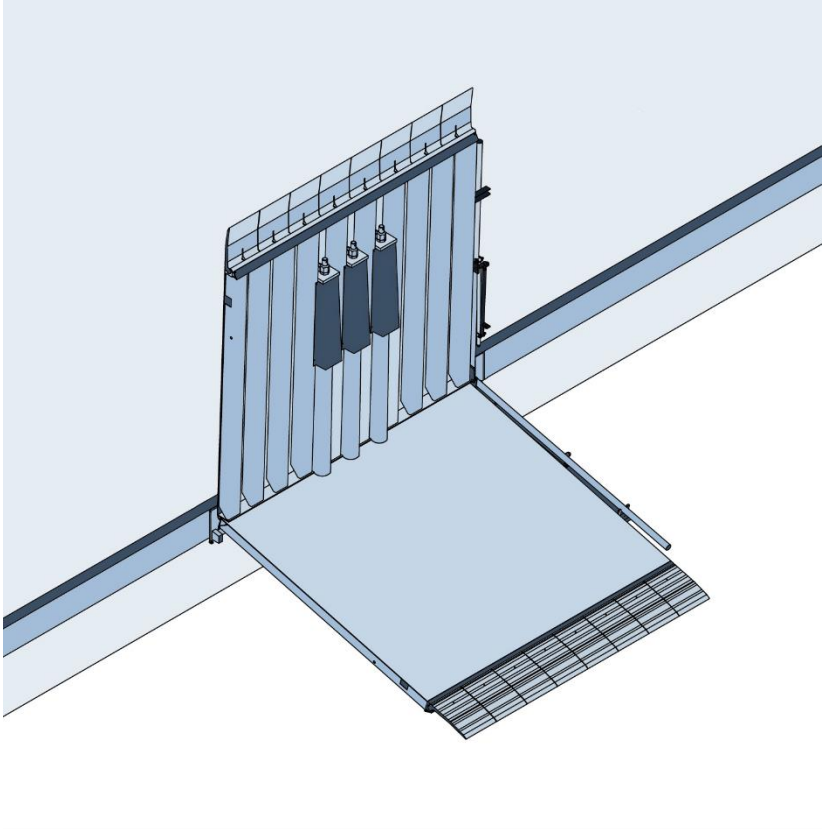

Descriptif technique

Pont de chargement fixe avec segments en métal léger
type: PPFA
Capacité de charge: 60 kN

Coordonnées:

PROM STAHL
Ronnenberger Straße 20
D-30989 Gehrden

phone +49 (0) 5108 879 270
fax +49 (0) 5108 879 2710

info@promstahl.de
www.promstahl.de

Pont de chargement stationnaire avec segments en métal léger

Le pont de chargement stationnaire avec segments en métal léger (type PPFA) fait partie de la vaste gamme de produit PROM. Ce type de pont est destiné pour des rampes extérieures et intérieures et permet de franchir des différences de niveau faibles et moyennes entre la rampe et le plancher du camion. Le pont est fixé à la tête de la rampe par un charnier en acier et en cas d'un chargement ou déchargement est abaissé sur le plancher du camion à l'aide d'un levier. Le poids du pont est compensé par un support à ressort de sorte que le pont type PPFA puisse être manœuvré par une seule personne. Pour une largeur nominale et d'une longueur nominale de 2000 mm, le pont de chargement type PPFA est équipé en standard de deux leviers pour permettre le manœuvre par deux personnes.

Au repos le pont se trouve en position verticale à la tête de la rampe et est fixé dans cette position à l'aide d'un dispositif de sécurité antichute automatique. Le pont type PPFA est pourvu d'une lèvre segmentée en métal léger de façon à assurer une adaptation optimale aux véhicules en position penchée relative au bord supérieur de la rampe.

Le pont de chargement PROM type PPFA est conforme au nouveau standard européen EN 1398.

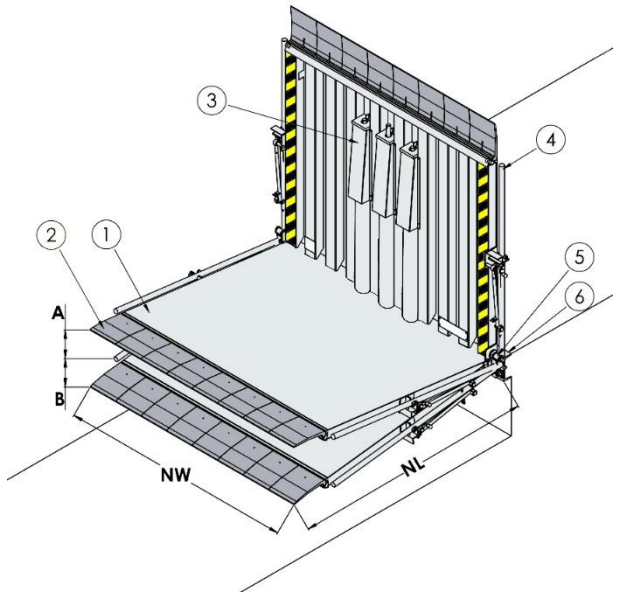

1 Plateau
2 Segments en métal léger
3 Unité de ressort
4 Levier d'opération
5 Dispositif antichute
6 Tête de rampe

NL Longueur nominale
NW Largeur nominale
A Rattrapage positif
B Rattrapage négatif

Selon la norme EN 1398 l'utilisation du pont n'est pas autorisée en dépassant la pente admissible de ± 12,5% (env. ± 7°).
La valeur indiquée ne peut être dépassée que si l'utilisateur exclut tout risque de glissement (p. ex. par des surfaces sèches et propres).

NL	NW	A	B
1250	1500, 1750, 2000	175	245
1500	1500, 1750, 2000	225	295
1750	1500, 1750, 2000	265	340
2000	1500, 1750, 2000	310	390

Capacité pour toutes les dimensions: 60 kN
Toutes les dimensions en mm.

Version standard

Lèvre	Lèvre avec segments en aluminium
Plateau	Épaisseur de la tôle larmée: 4 mm/6 mm
Revêtement	Galvanisation à chaud
Divers	Livré avec un levier de manœuvre pour NL/NW < 2000 mm
	Livré avec deux leviers de manœuvre pour NL 2000 mm/ NW 2000 mm

Sous réserve de modifications techniques.

Options

Revêtement	Revirement duplex
Divers	Levier de manœuvre supplémentaire pour NL/NW 2000 mm

Prestations à la charge du client

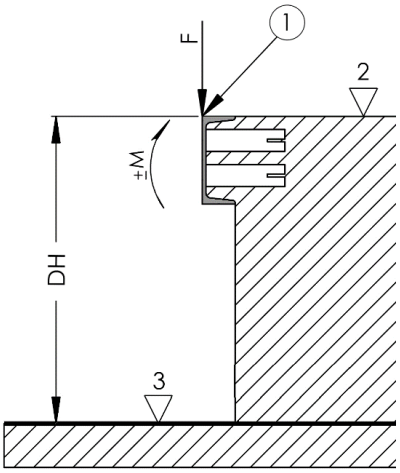

F Force transversale: 84 kN
M Moment de flexion max. (kNm)
DH Hauteur de quai

1 Profilé en U 200 DIN 1026 (recommandé)
2 Niveau rampe
3 Niveau cour

NL	Moment de flexion max. M à la tête de la rampe en kNm		
	NW 1500	NW 1750	NW 2000
1250	5,4	6,3	7,5
1500	8,3	9	10,1
1750	11,4	12,3	13,6
2000	14	16	17

Toutes les dimensions en mm.

Montage du pont de chargement fixe

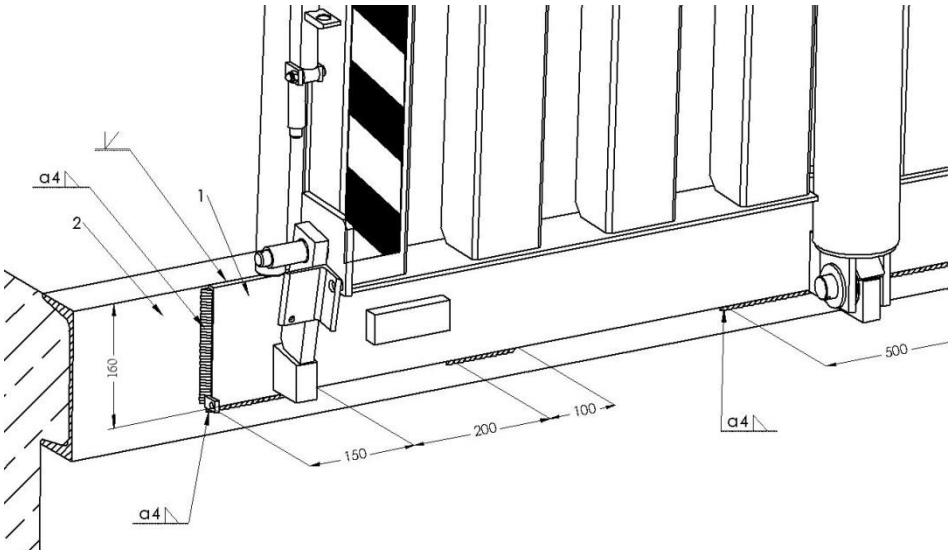

1 Plaque de charnière
2 Profilé en acier

Toutes en dimensions en mm.

Sous réserve de modifications techniques.