Produktdatenblatt

Planentorabdichtung für die Nischenmontage

Typ: PMN

Kontakt:

PROM STAHL

Ronnenberger Straße 20
D-30989 Gehrden

phone +49 (0) 5108 879 270
fax +49 (0) 5108 879 2710

info@promstahl.de
www.promstahl.de

Planentorabdichtung

Die Planentorabdichtung für Nischenmontage Typ PMN wird direkt in die Nische eines Gebäudes eingebaut, so dass eine ununterbrochene Gebäudefront entsteht und das optische Erscheinungsbild einer Anlage entscheidend verbessert wird.

Sie besteht aus hochfesten Aluminiumprofilen, die an beiden Seiten und an der Oberkante der Nische montiert werden. Ihre Befestigung ist in Beton, Stahl oder auf Halfeneisen möglich. Die Oberplane und die beiden Seitenplanen bestehen aus 3 mm starken und extrem strapazierfähigen PVC-beschichtetem Doppelgewebe. Die Frontseite der Torabdichtung ist mit Sichtstreifen versehen, die das Anfahren erleichtern. Die Torabdichtung wird in drei Teilen vormontiert geliefert und kann somit mit geringem Aufwand an der Fassade befestigt werden. Erhebliche Kosten- und Zeitersparnisse sind die Vorteile dieser Bauweise.

In der Standardversion verfügt die PMN-Torabdichtung über eine Eckschlitzung, die eine optimale Anpassung an den LKW garantiert.

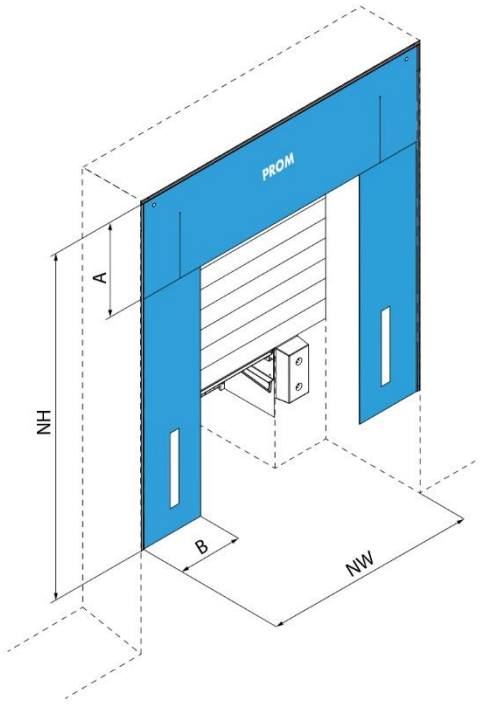

NW Nennbreite

NH Nennhöhe

A Höhe der Oberplane

B Breite der Seitenplane

Standard

Nennbreite der Torabdichtung (NW):	3250 mm, 3300 mm, 3400 mm, 3450 mm
Nennhöhe der Torabdichtung (NH):	3200 mm, 3400 mm , 3500 mm , 3600 mm
Höhe der Oberplane (A):	1000 mm
Breite der Seitenplane (B):	600 mm (bis NW 3400 mm) 700 mm (ab NW 3450 mm)

Technische Änderungen vorbehalten.

Optionen

Nennbreite der Torabdichtung (NW):	3200 mm – 3600 mm
Nennhöhe der Torabdichtung (NH):	3200 mm – 4700 mm
Höhe der Oberplane (A):	1200 mm, 1500 mm
Sonstiges:	Teillamellierung der Oberplane Volllamellierung der Oberplane Eckabdichtungen Aufdruck einer Ziffer auf der Oberplane Anfahrstreifen gelb Aussteifung der Seitenplanen durch Gummilamellen (1x pro Seite)

Planenqualitäten

Oberplane und Seitenplanen

- Doppellagiges Trägergewebe aus Markenpolyester, beidseitig mit PVC geschichtet
- Gesamtgewicht ca. 3800 g/m² nach EN ISO 2286-2
- Dicke: 3 mm
- Beständigkeit gegen Kälte/ Hitze: -25° C/ +70° C
- Schwerentflammbar nach DIN 75200
- Reißfestigkeit/ Höchstzugkraft nach DIN EN ISO 1421/V1
  Längstrichtung: ca. 7000 N/ 50 mm
  Querrichtung: ca. 4300 N/ 50 mm
- Weiterreißfestigkeit nach DIN 53363
  Längstrichtung: ca. 1000 N
  Querrichtung: ca. 900 N

Optionen

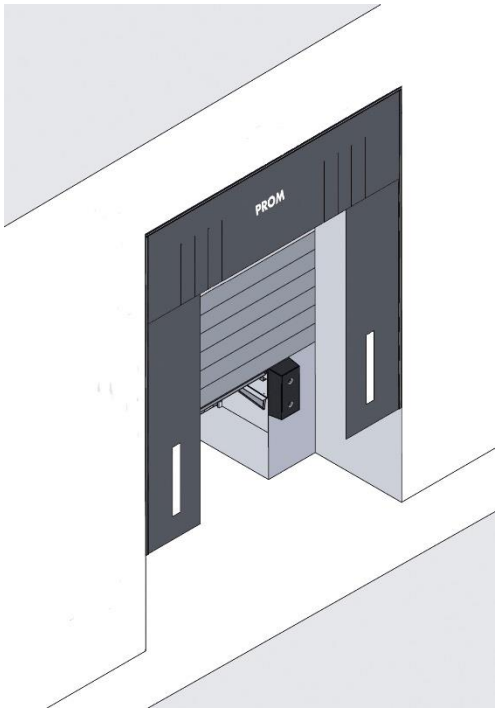

Teillamellierung der Oberplane

An den Außenseiten ist die Oberplane jeweils zweifach eingeschnitten und mit je vier 20 cm breiten Lamellen vollständig abgedeckt. Dadurch ergibt sich eine noch bessere Abdichtung im Eckbereich der Fahrzeuge.

Technische Änderungen vorbehalten.

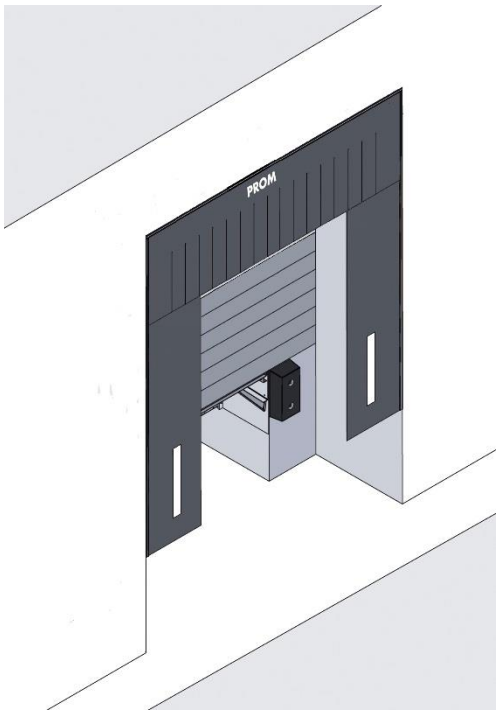

Volllamellierung der Oberplane

Die Oberplane ist mit Gewebeeinlagen verstärkt. Dank der vollständigen Überlappung der seitlich versetzten Lamellen wird die Abdichtungswirkung optimiert.

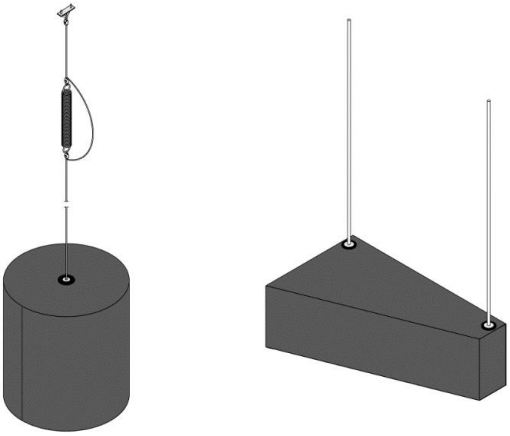

Eckabdichtungen

Die Eckabdichtungsbumper und -kissen sind ummantelt mit strapazierfähigem PVC und vermindern die Zugluft von unten während des Be- und Entladens.

Technische Änderungen vorbehalten.

Wandbefestigung Detail „X“

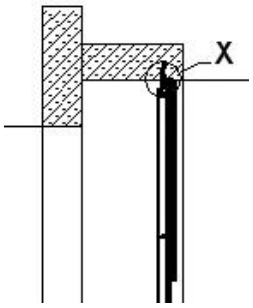

Betonwand

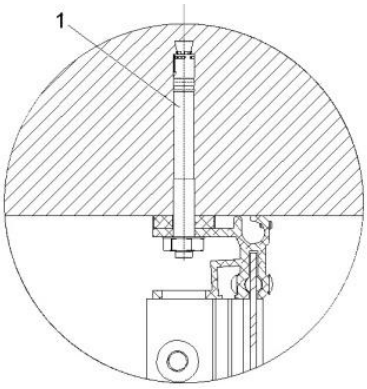

1 Fixanker

ISO-Wand

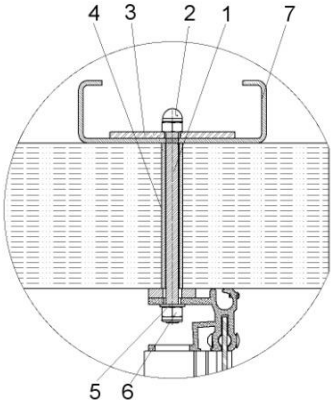

1 Gewindestange
2 Mutter
3 Scheibe
4 Distanzrohr
5 Unterlegscheibe
6 Mutter
7 Montagerahmen z.B. C-Profil 120x40x15x3*

Gasbetonwand

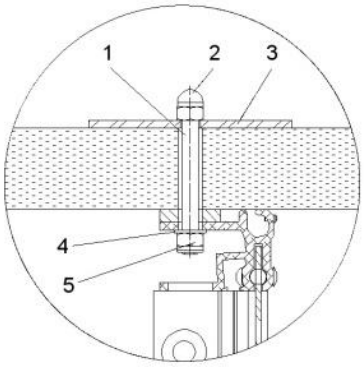

1 Gewindestange
2 Mutter
3 Scheibe
4 Unterlegscheibe
5 Mutter

Stahlwand Dicke ≥3 mm

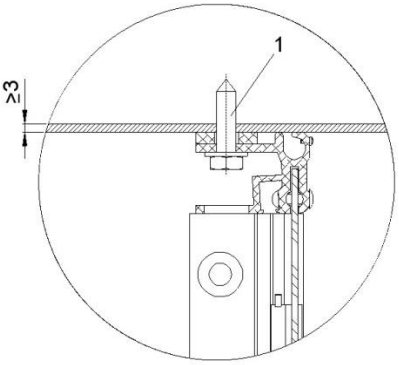

1 Kombiblechschraube

Stahlprofil

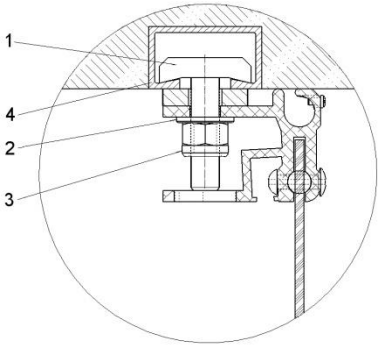

1 Halfenschraube HSR M10x40
2 Unterlegscheibe
3 Mutter
4 Halfenschiene* HTA 40/22

*bauseitige Leistung, nicht im Lieferumgang von PROMStahl

Technische Änderungen vorbehalten.