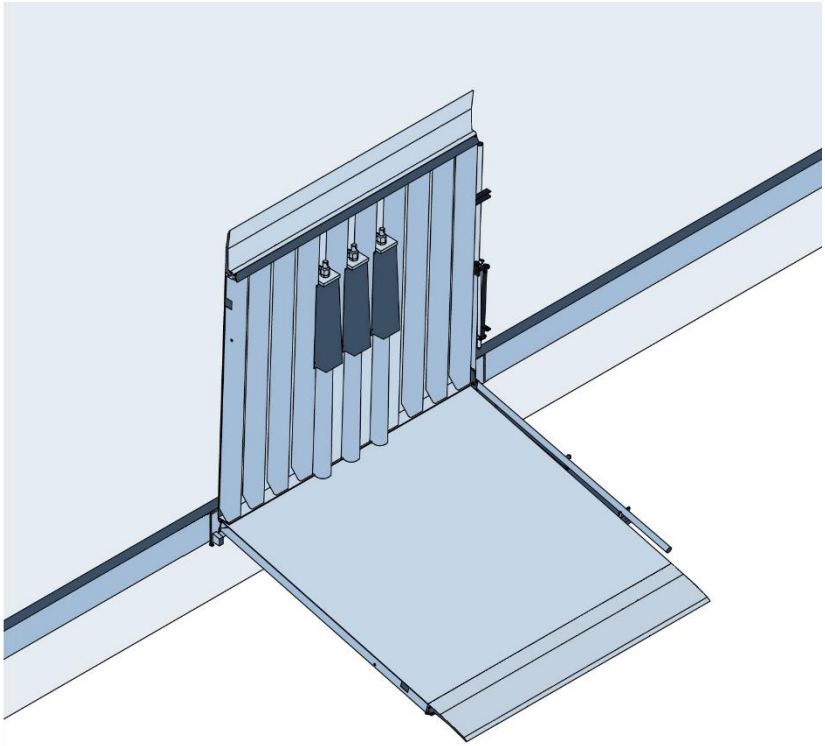

Produktdatenblatt

Ortsfeste Überladebrücke
Typ: PPF
Tragfähigkeit: 60 kN

Kontakt:

PROM STAHL

Ronnenberger Straße 20
D-30989 Gehrden

phone +49 (0) 5108 879 270
fax +49 (0) 5108 879 2710

info@promstahl.de
www.promstahl.de

Ortsfeste Überladebrücke

Die ortsfeste Überladebrücke PPF ist eine Neuentwicklung der PROMStahl-Produktlinie. Sie ist für Außen- und Innenrampen geeignet und kommt zum Einsatz, wenn kleine und mittlere Höhenunterschiede zwischen Rampenkante und Fahrzeugladefläche überbrückt werden sollen. Die Überladebrücke ist mit einem Stahlscharnier am Rampenkopf befestigt und wird beim Ladevorgang mit einem Bedienhebel auf die Ladefläche heruntergelassen. Die Druckfedern kompensieren das Brückengewicht, so dass die PPF problemlos von nur einer Person bedient werden kann. Standardmäßig ist die Überladebrücke bei einer Nennbreite und einer Nennlänge von 2000 mm mit zwei Hebeln ausgestattet, um die Bedienung von zwei Personen zu ermöglichen. Bei Nichtgebrauch steht die Brücke senkrecht an der Rampenkante und wird durch eine selbsttätige Fallsicherung in dieser Position fixiert. Alle Stahlteile der ortsfesten Überladebrücke sind feuerverzinkt lieferbar.
Die PROMStahl Brücke erfüllt die neueste europäische Norm EN 1398.

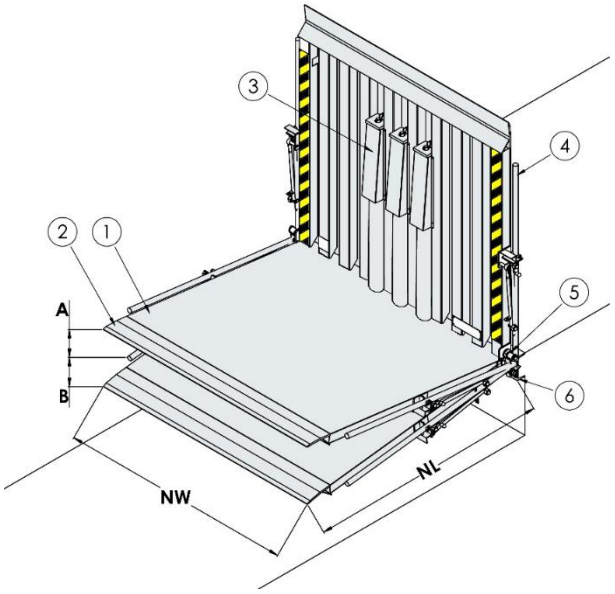

1	Plateau
2	Stahlauflager
3	Druckfedereinheit
4	Bedienhebel
5	Fallsicherung
6	Rampenkopf
NL	Nennlänge
NW	Nennbreite
A	Obere Überbrückung
B	Untere Überbrückung

Gemäß EN 1398 ist ein Betreiben der Überladebrücke außerhalb des erlaubten Neigungswinkels von ± 12,5% (ca. ± 7°) nicht zulässig.
Der angegebene Wert darf nur überschritten werden, wenn der Betreiber jegliche Rutschgefahr ausschließt (z. B. durch trockene und saubere Oberflächen).

NL	NW	A	B
1250	1500, 1750, 2000	175	245
1500	1500, 1750, 2000	225	295
1750	1500, 1750, 2000	265	340
2000	1500, 1750, 2000	310	390

Tragkraft für alle Größen 60 kN
Alle Maße in mm.

Standard

Stahlauflager	Gekröpftes Auflager 230 mm Anschliff: 30 mm Tränenblechstärke: 13 mm/15 mm
Plateau	Tränenblechstärke: 4 mm/6 mm
Oberfläche	Feuerverzinkung
Sonstiges	Einseitiger Bedienhebel NL/NW < 2000 mm Zwei Bedienhebel bei NL 2000 mm/ NW 2000 mm

Technische Änderungen vorbehalten**.**

Optionen

Stahlauflager	Auflager mit seitlichem Schrägschnitt 125 mm
Oberfläche	Duplexbeschichtung
Sonstiges	Zusätzlicher Bedienhebel bei NL/NW < 2000 mm

Bauseitige Vorbereitung

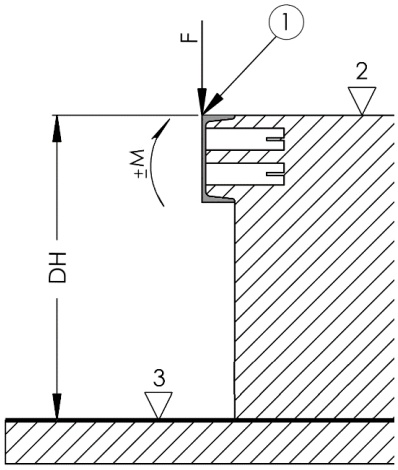

F Querkraft 84 kN
M Max. Biegemoment (kNm)
DH Rampenhöhe

1 U 200 DIN 1026 (Empfehlung)
2 Rampenoberkante
3 Hofebene

NL	Max. Biegemoment M an der Rampenvorderkante in kNm		
	NW 1500	NW 1750	NW 2000
1250	5,4	6,3	7,5
1500	8,3	9	10,1
1750	11,4	12,3	13,6
2000	14	16	17

Alle Maße in mm.

Rampenbefestigung der Überladebrücke

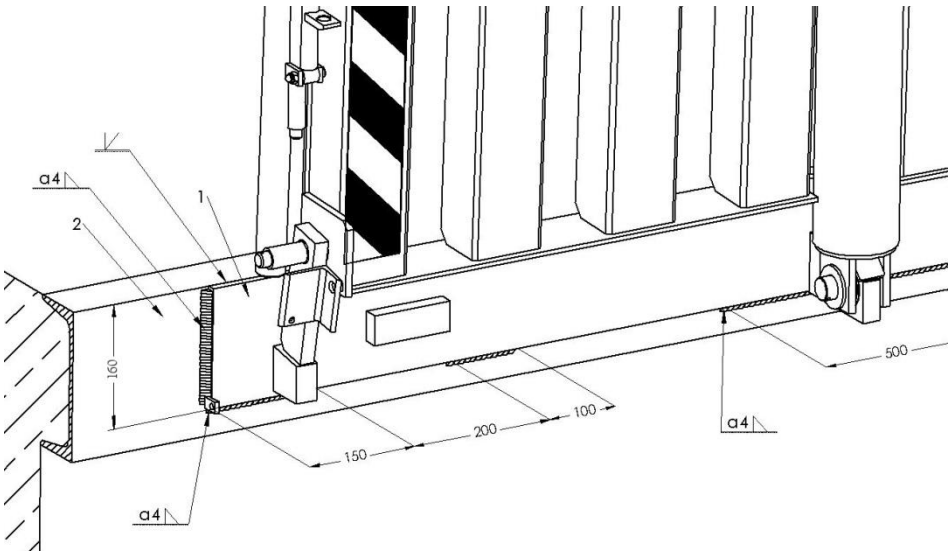

1 Scharnierplatte
2 Stahleinfassung

Alle Maße in mm.

Technische Änderungen vorbehalten**.**