COUPE A-A

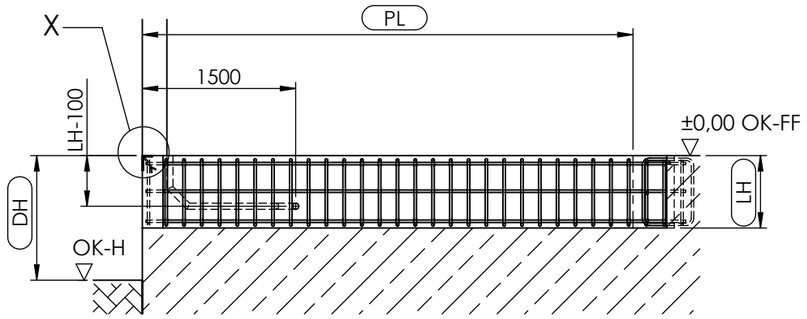

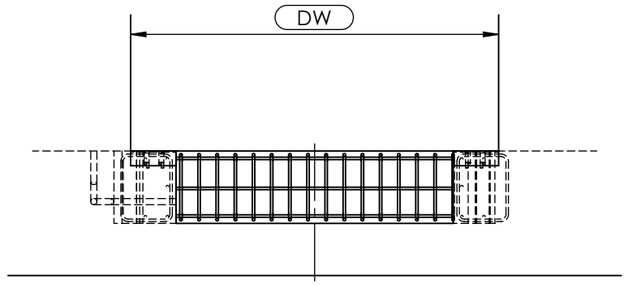

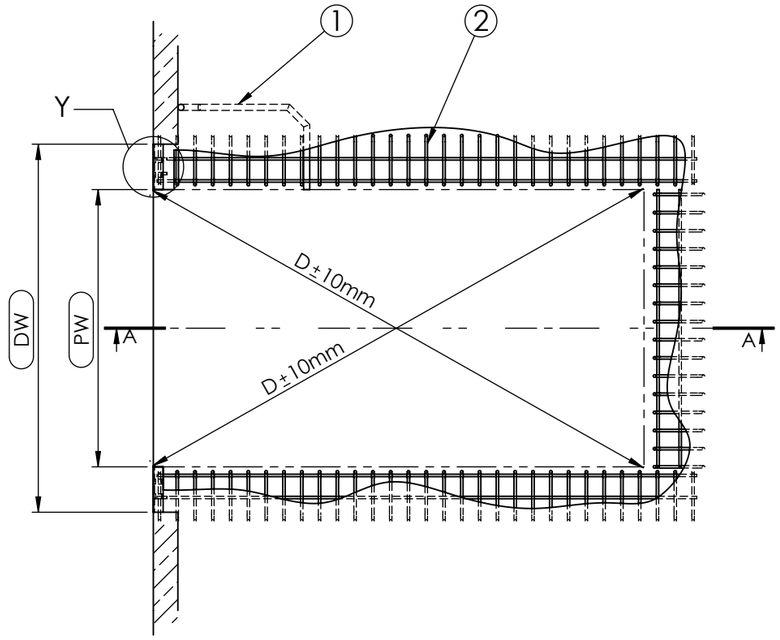

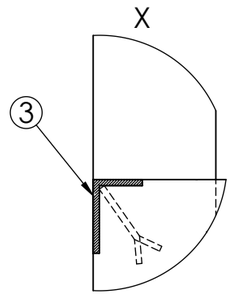

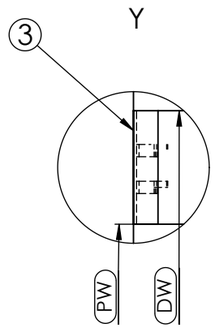

Charges

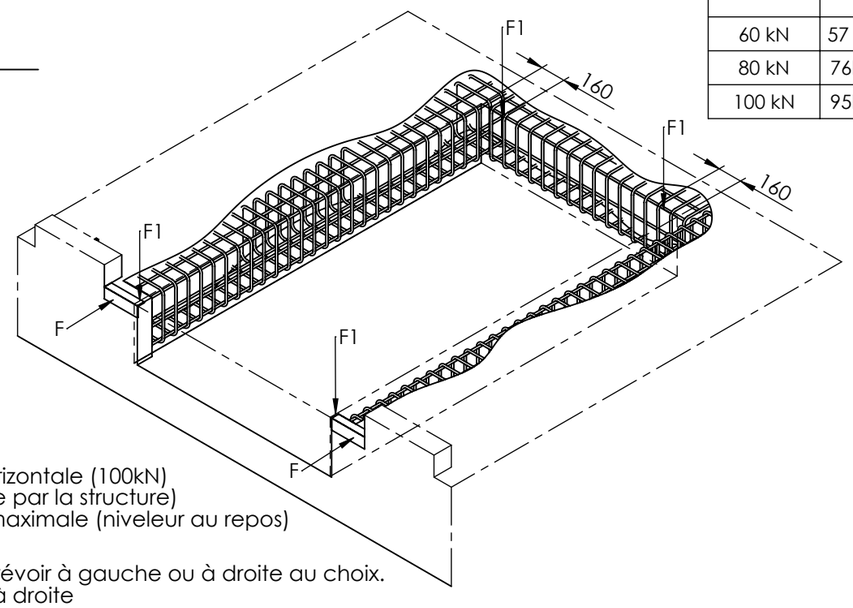

Capacité	F1
60 kN	57 kN
80 kN	76kN
100 kN	95kN

F = Force d'impact horizontale (100kN)
(doit être supportée par la structure)
F1= Force de charge maximale (niveleur au repos)

Fourreaux aiguillés à prévoir à gauche ou à droite au choix.
Illustration: installation à droite

LH = Hauteur de construction
OK-FF = Niveau sol fini
OK-H = Niveau brut
PW = Largeur d'installation/de fosse
DW = Largeur de porte
NL = Longueur nominale
PL = Longueur d'installation/de fosse

Prestations à la charge du client:

1 - Liaison (fourreau aiguillé min. 50mm; coudes<45°

2 - Treillis metallique

3 - Renfort d'angles, par ex. 120x80x10

(pour montage des butoirs)

Attention!
- Respecter les dimensions

- La fosse est à réaliser complètement par le client (elle ne fait pas partie de la livraison PROMStahl).

-Respecter la perpendicularité. Écart maxi des diagonales ±10mm.

Niveleur illustre: NL=4000
NW=2200
LH=900

NL	1750	2000	2000	2500	2500	2750	2750	3000	3000	3500	4000	4500
PL	1790	2040	2040	2540	2540	2790	2790	3040	3040	3540	4040	4540
LH	700	600	700	600	700	600	700	600	700	800	900	900

NW	PW
1750	1880
2000	2130
2100	2230
2200	2330
2250	2380
2400	2530

DIMENSIONS ARE IN MILLIMETERS

DO NOT SCALE DRAWING

REVISION B

	NAME	SIGNATURE	DATE
DRAWN	R. Słuszczak		24.05.2023
CHK'D			
APPV'D			
MFG			
Q.A			

PJP MAKRUM Industial Group

PJP MAKRUM S.A.
Plac Kościeleckich 3
85-033 Bydgoszcz
POLAND

TITLE:
Plan de réservation: PS B sans hayon - (PSE.00.00.22 - coffrage perdu)

DWG NO. PSE.00.00.22-FR

A3

SCALE:1:50

FR