SCHNITT A-A

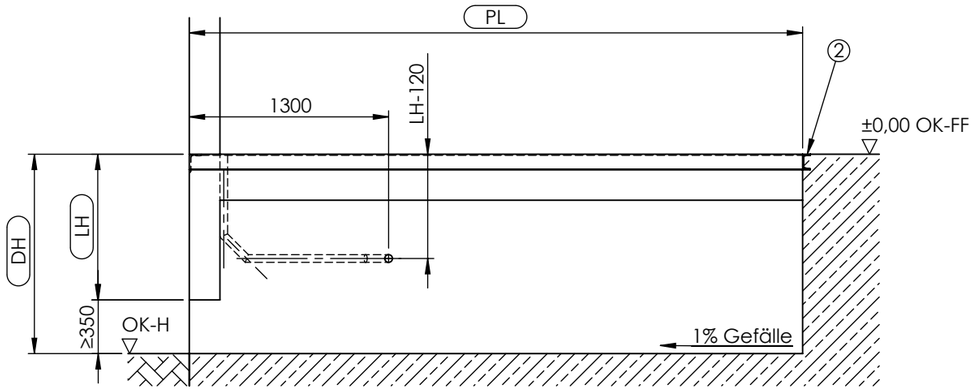

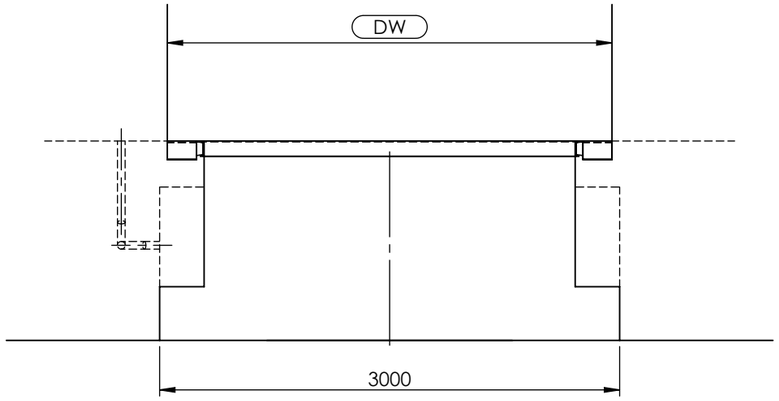

Mindesttiefe der Unterfahrbarkeit prüfen
Empfehlung = 3000 mm

Tragkraft	F1
60 kN	57 kN

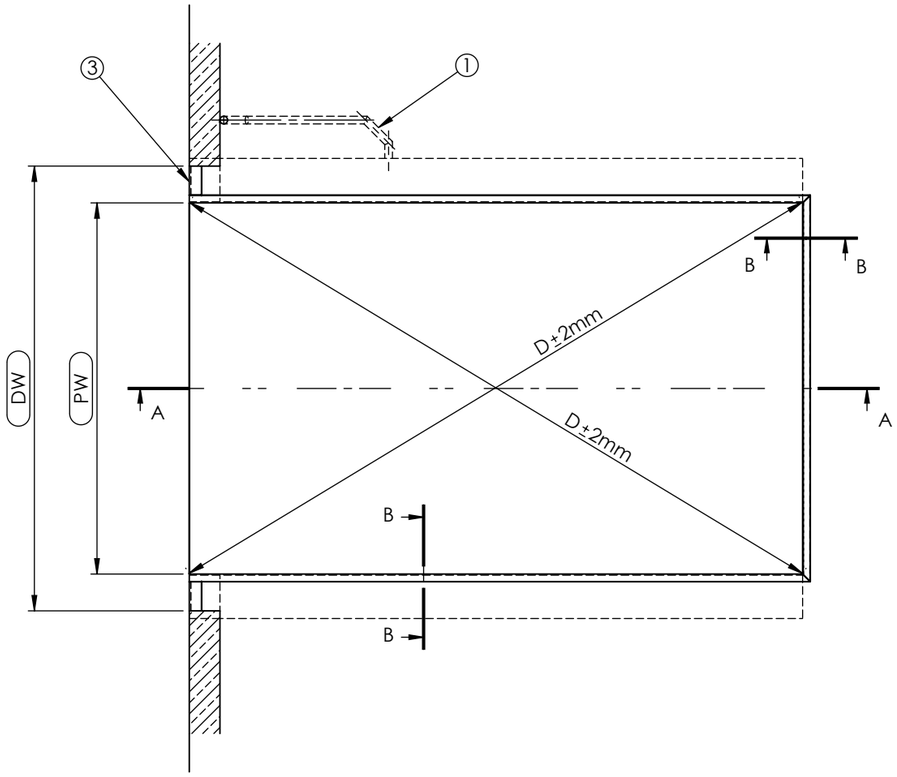

SCHNITT B-B
MAßSTAB 1 : 10

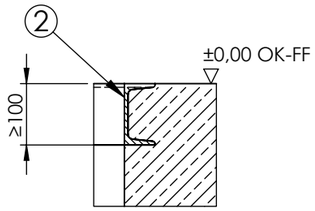

alternativ

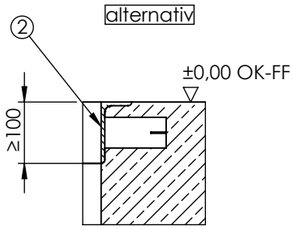

Lasten

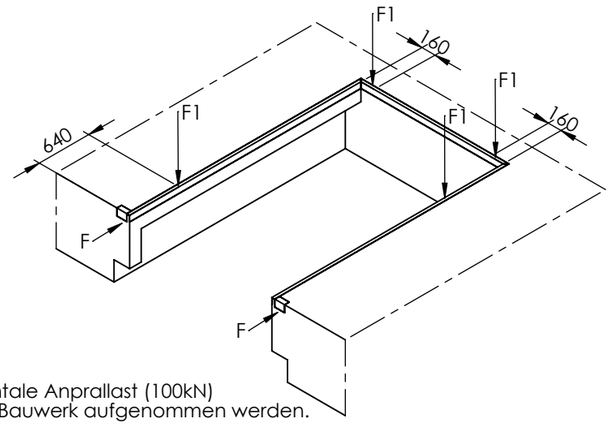

F = Die horizontale Anprallast (100kN)
muß vom Bauwerk aufgenommen werden.
F1= Ruhelage

Leerrohre wahlweise rechte oder linke Ausführung
gezeichnet: rechte Ausführung

DH	Rampenhöhe
DW	Torbreite
OK-FF	Oberkante Fertigfußboden
OK-H	Oberkante Hofniv eau
PL	Einbaulänge
PW	Einbaubreite
NL	Nennlänge
NW	Nennbreite
LH	Bauhöhe

Bauseitige Leistungen
1 -Rohr für Elt.-Leitung Innendurchmesser min. 50mm
Rohrbögen <45°
2 -Einbaurahmen
3 -Rampenanschluß z.B. Winkelprofil 120x80x10

Achtung
-Die eingerahmten Maße sind genau einzuhalten
-Die Einbaustelle ist komplett bauseits zu erstellen (nicht im Lieferumfang)
-Auf Rechtwinkligkeit des Einbaurahmens ist unbedingt zu achten! Diagonalen ± 2 mm

NL	3000	3500	4000	4500
LH	800	900	950	950
PL	2985	3485	3985	4485

NW	PW
2000	2020
2200	2220
2250	2270
2400	2420

Einbaustelle gezeichnet: NL=4000
NW=2400
LH=950

ABMESSUNGEN IN MM

DO NOT SCALE DRAWING | E

MATERIAL:

	NAME	SIGNATURE	DATE
DRAWN	R. Słuszczak		22.05.2023
CHK'D			
APPV'D			
MFG			
Q.A			

PJP MAKRUM Industial Group

PJP MAKRUM S.A.
Plac Kościeleckich 3
85-033 Bydgoszcz
POLAND

TITLE:

PTU F
mit Unterfahrbarkeit

DWG NO. PTU.00.00.06-DE | A3

WEIGHT: | SCALE:1:50 | DE