Ronnenberger Straße 20
30989 Gehrden
phone +49 (0) 5108 879 270
www.promstahl.de

Descriptif technique

Plaque de protection

Pour des fréquences de chargement/déchargement élevées, les plaques de protection sont recommandées. Les différentes variantes de la plaque sont destinées à protéger les éléments en caoutchouc contre les dommages.

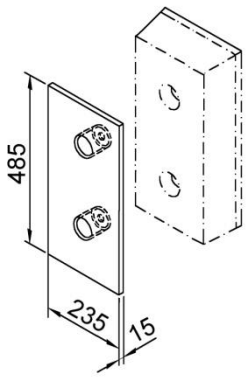

PZPS 90 06
Plaque de protection (galvanisée á chaud) pour butoir butoir type PGF 90

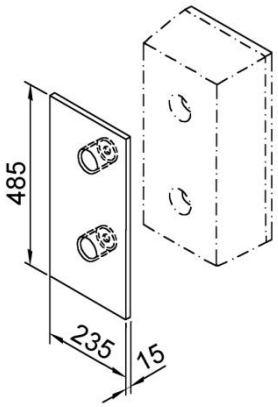

PZPS 140 01
Plaque de protection (galvanisée á chaud) pour butoir butoir type PGF 140

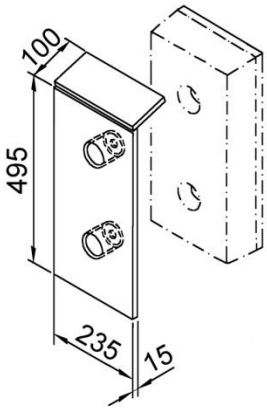

PZPS 90 02
Plaque de protection avec plaque supérieure (galvanisée à chaud) pour butoir type PGF 90

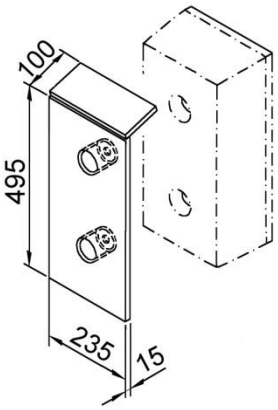

PZPS 140 02
Plaque de protection avec plaque supérieure (galvanisée à chaud) pour butoir type PGF 140

Sous réserve de modifications techniques.

Verladetechnik Industrietore

Ronnenberger Straße 20
30989 Gehrden
phone +49 (0) 5108 879 270
www.promstahl.de

Descriptif technique

Plaque de protection

type PZPS

Version: 1.4.0
Date: 17.02.2023

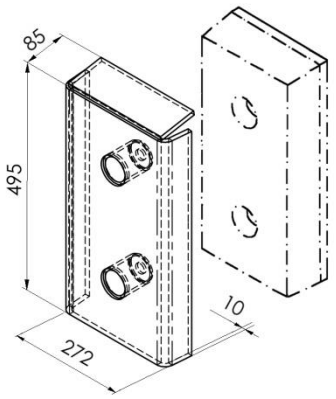

PZPS 90 07
Avec structure de protection sur trois côtés, (galvanisée à chaud) pour butoir type PGF 90

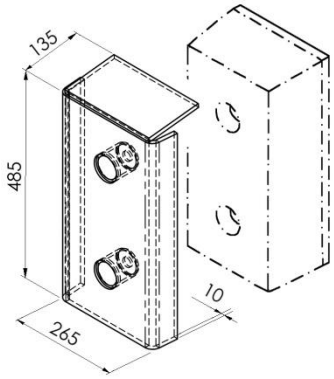

PZPS 140 07
Avec structure de protection sur trois côtés, (galvanisée à chaud) pour butoir type PGF 140

Sous réserve de modifications techniques.